E10596

Podstawa montażowa

MOUNTING BASE NPT IDE/KDE

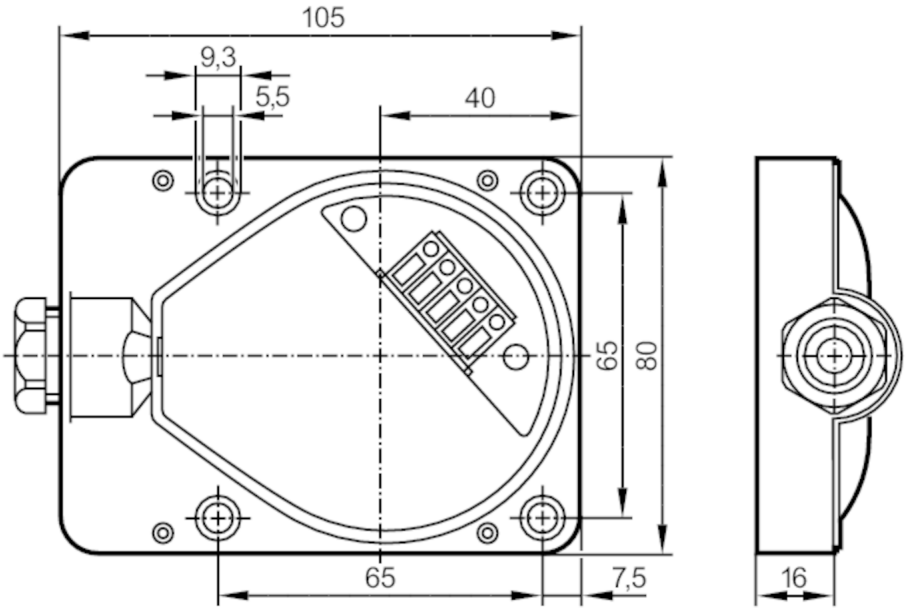

Dane mechaniczne		
Waga	[g]	71,7
Materiał		PPE

Uwagi	
Sztuk w opakowaniu	1 szt.